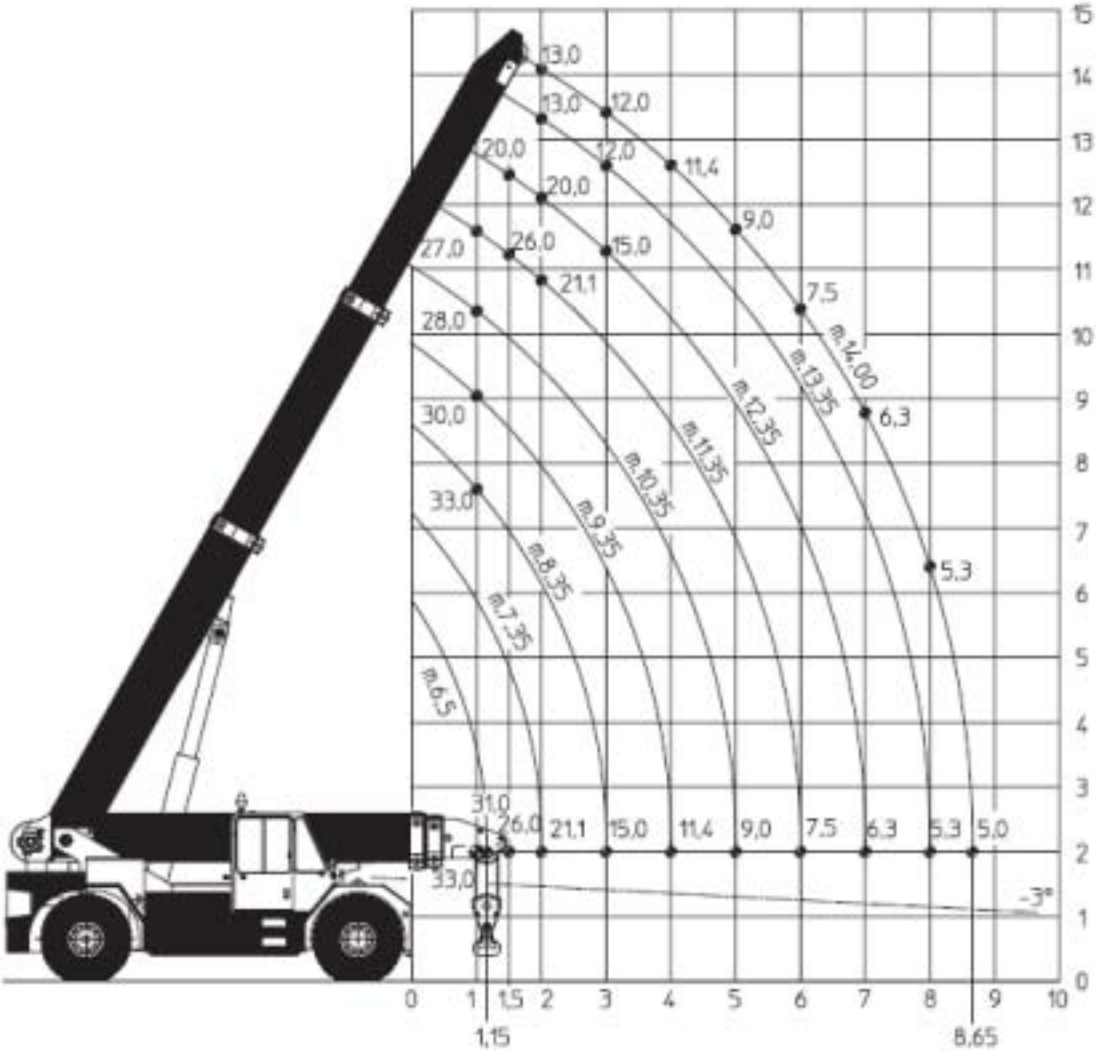
m.6,5
m.7,35
m.8,35
m.9,35
m.10,35
m.11,35
m.12,35
m.13,35
m.14,00
13,0
13,0
12,0
20,0
12,0
11,4
20,0
9,0
27,0
26,0
15,0
21,1
7,5
28,0
6,3
30,0
5,3
33,0
31,0
26,0
21,1
15,0
11,4
9,0
7,5
6,3
5,3
5,0
33,0
-3°
0
1
1,5
2
3
4
5
6
7
8
9
10
1,15
8,65