STAR 8 / 10

Eccellente maneggevolezza nelle zone più difficili

- Motori elettrici con tecnologia asincrona AC per una guida dolce e progressiva
- 0 cm di ingombro di coda e il migliore raggio di sterzata sul mercato
- Jib verticale offre 3 m di sbraccio laterale

Produttività e manutenzione ottimale

- Motore asingrono senza manutenzione
- Diagnostica imbarcata
- Riempimento centralizzato delle batterie in meno di 1 min

Durabilità aumentata

- Nuovi cofani ad alta resistenza in materiale composito
- Durata dei componenti triplicata

Trasporto intelligente

- Sistema unico di sollevamento con sedi forche integrate nello chassis
- Inclinazione fino a 25% per salire sulle rampe dei camion

Haulotte GROUP
More than lifting

STAR 8 / STAR 10

ALBERI VERTICALI

Haulotte GROUP

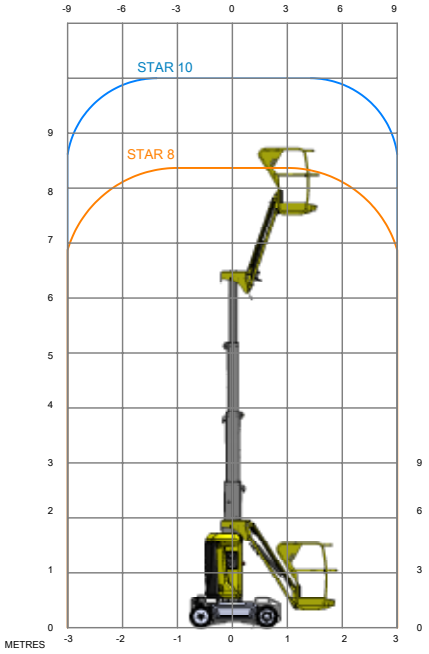

DATI TECNICI

	STAR 8	STAR 10
Altezza di lavoro	8.7 m	10 m
Altezza piano calpestio	6.7 m	8 m
Sbraccio laterale massimo	3 m	3 m
Portata massima	200 kg	200 kg
Dimensioni cesta	0.78 x 0,98 m	0.78 x 0,98 m
D Lunghezza fuori tutto	2.7 m	2.7 m
B Larghezza fuori tutto	1 m	1 m
A Altezza a riposo	1.99 m	1.99 m
Ingombro in coda della ralla	0 cm	0 cm
C Interasse	1.2 m	1.2 m
E Altezza da terra	10 cm	10 cm
Altezza massima di traslazione	6.7 m	8 m
Velocità di traslazione	0.6 - 5 km/h	0.6 - 5 km/h
Raggio minimo di sterzata – esterno	1.88 m	1.88 m
Rotazione torretta	345°	345°
Escursione Jib	130° (+70°/-60°)	130° (+70°/-60°)
Pneumatici antitraccia	16x5x10.5	16x5x10.5
Massima inclinazione operativa	3 °	3 °
Pendenza massima superabile	25 %	25 %
Capacità serbatoio idraulico	7 l	7 l
Proplusione	24 V - 250 Ah	24 V - 250 Ah
Peso	2 585 kg	2 677 kg

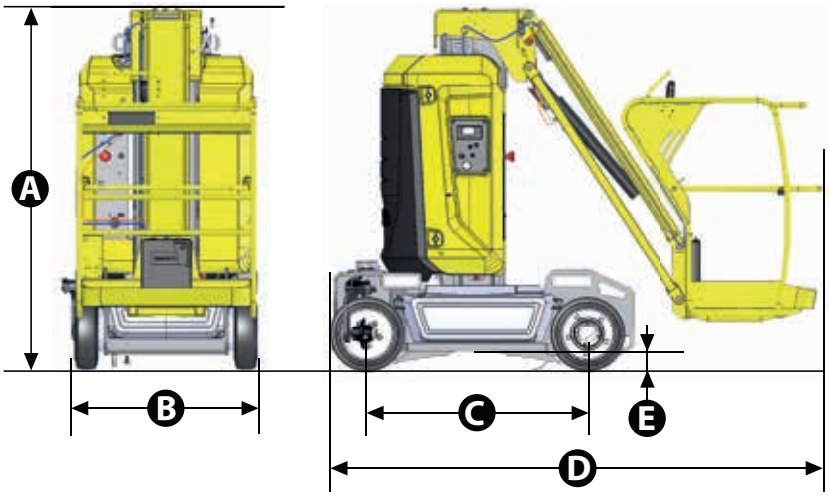

CONFIGURAZIONE STANDARD

- Motore elettrico 24 V a corrente alternata
- Batterie di trazione 24 V - 250 Ah
- Caricabatteria 35 A
- Indicatore di carica delle batterie
- Diagnostica imbarcata Activ'Screen
- Riempimento centralizzato delle batterie
- Sollevamento attraverso sediforche integrato nello chassis
- Anelli per traino e sollevamento
- Dispositivo anti-ribaltamento (Potholes)
- 2 ruote sterzanti Ant
- 2 Ruote motrici Post
- Ruote antitraccia
- Sblocco ruote
- Contaore
- Avvisatore acustico
- 2 arresti d'emergenza
- Limitazione di carico
- Sistema per discesa d'emergenza
- 2 posti di comando
- 2 anelli sulla piattaforma per imbracature di sicurezza
- Avvisitatore acustico di traslazione

OPTIONAL ED ACCESSORI

- Batterie al gel senza manutenzione
- Entrata tipo doppia anta
- Haulotte ACTIV'SHIELD™ Bar
- Lampeggiante
- Faro di lavoro
- Presa elettrica in cesta
- Linea aria compressa su cesta
- Kit paesi freddi
- Olio biodegradabile

2420327220 - Documento non contrattuale- Haulotte si riserva il diritto di modificare le caratteristiche tecniche senza alcun preavviso- 05/2015

Haulotte Group - Haulotte Italia - via Lomabtrdia 15 - 20098 - San Giuliano Milanese (MILANO) - Tel. +39.02.989701 - Fax: +39.02.98970125
haulotteitalia@haulotte.com - www.haulotte.it